


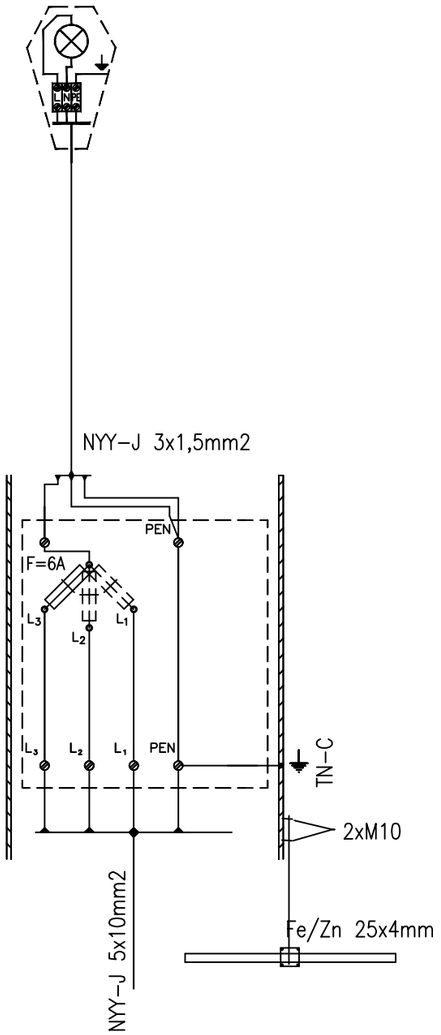


| | |
|---|---|
| investitor: | Občina Hrastnik<br>Pot Vitka Pavliča 5<br>1430 Hrastnik |
| projektant: | Savaprojekt, d.d.,<br>Cesta krških žrtev 59,<br>8270 Krško |
| naziv gradnje: | LK 122451 v Dolu do priključka na državno cesto |
| del gradnje: | |
| VP: | Momir Bogdan, u.d.i.k.t. IZS G-2527 |
| VN: | Damjan Mežič, m.i.e. IZS E-1927 |
| SP: | Miha Bukovec, d.i.e. |
| ime prikaza: | VEZALNA SHEMA STEBRA CESTNE RAZSVETLJAVE |
| s.p. načrta: | 3 - NAČRT ELEKTROTEHNIKE<br>3/1 - Načrt cestne razsvetljave |

| datum: | merilo: | št. načrta: | št. projekta: | vrsta dok.: | s.p. nač.: | št. prikaza: | št. lista: | sprem.: |
|---|---|---|---|---|---|---|---|---|
| april 2026 | / | SPK-3/1 | 25281-00 | PZI | 3/1 | 360 | 01 | 0 |

Ta načrt velja za pogodbeno določene namene.